Ten dokument i przekazane w nim rysunki techniczne, dane techniczne, dokumenty firmy Instalcompact są własnością firmy Instalcompact. Bez pisemnej zgody firmy Instalcompact, żadna osoba nie ma prawa ujawniać osobom trzecim, kopiować, powielać, publikować lub w inny sposób udostępniać bądź dokumentu nie odtwarzać się tylko za pisemną zgodą firmy Instalcompact.
This document and technical drawings in it are property of Instalcompact firm. Without written agreement of Instalcompact, any person shall not disclose to third parties, copy, reproduce, publish or in other way make this document available.

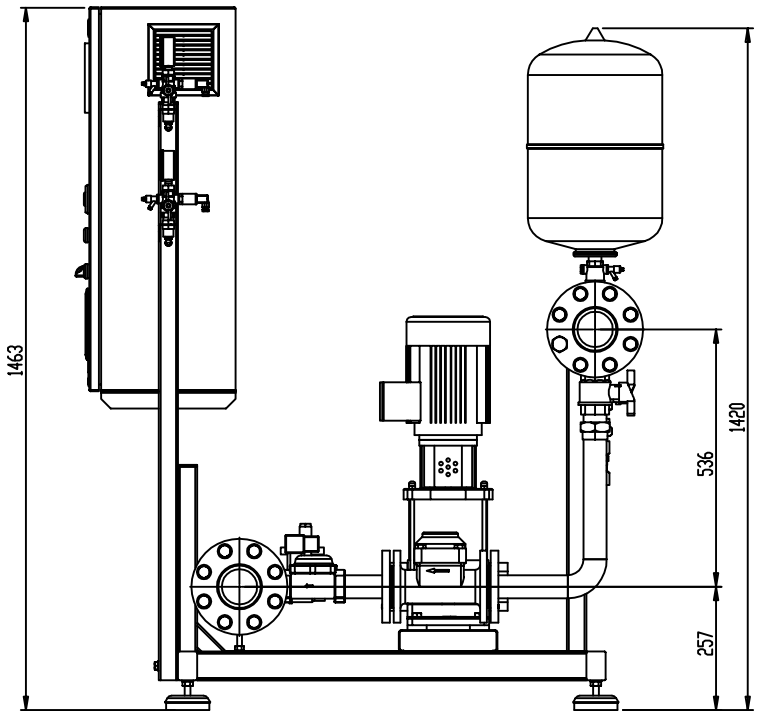

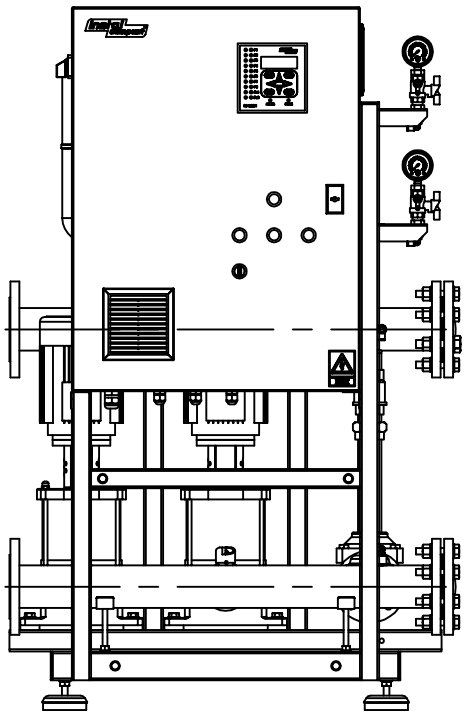

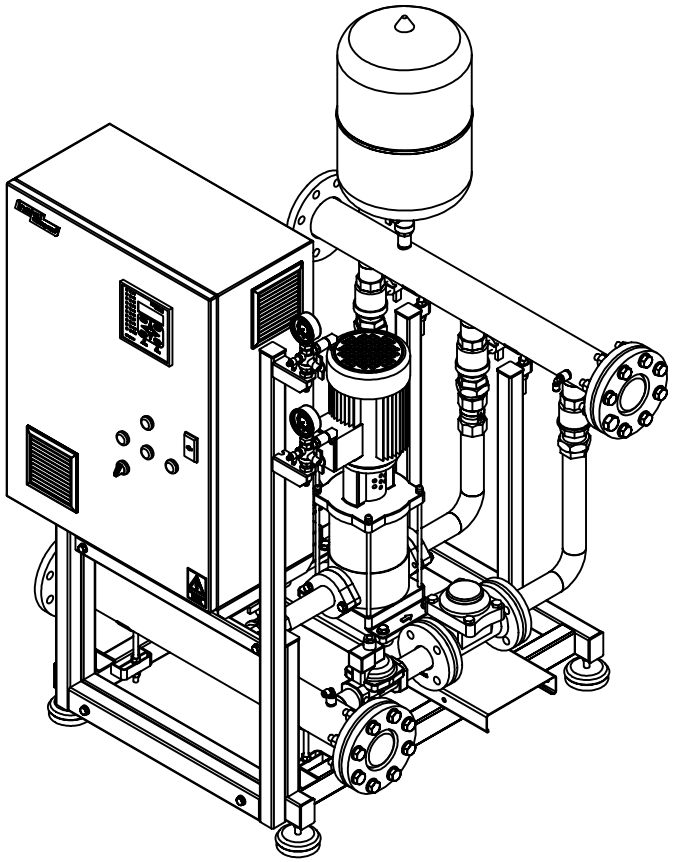

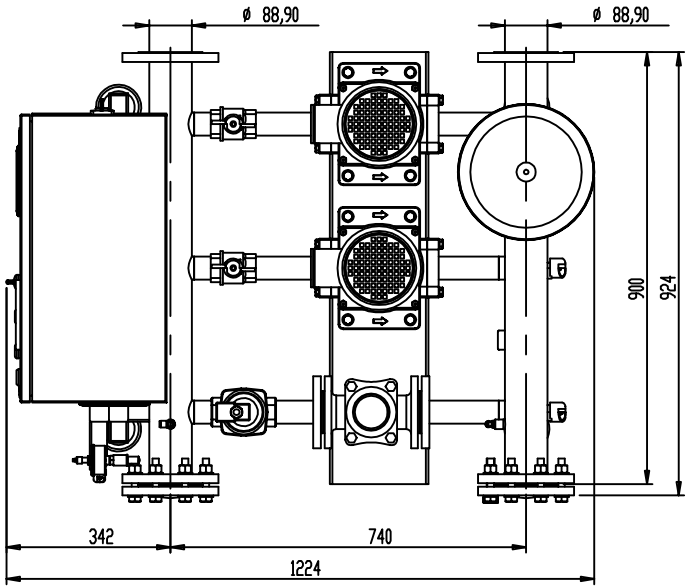

	Nazwisko	Data	Podpis
Konstruował	R. Lonc	2009-06-16	
Sprawdził			
Zatwierdził			

Instalcompact sp. z o.o.
62-080 Tarnowo Podgórne, ul. Wierzbowa 23
tel: +48 (061) 814-67-55, fax: +48 (061) 816-40-16

Arkusz 1/1

Masa

Uwaga
-Przetwornik ciśnienia po stronie ssawnej stanowi wyposażenie opcjonalne.
-Informacja dotycząca ilości i typu zastosowanych przetworników ciśnienia znajduje się na schemacie elektrycznym urządzenia.
-Niektóre elementy urządzenia np front szafy sterowniczej mogą różnić się od elementów przedstawionych na rysunku.

Podziałka 1:11

Nazwa rysunku
Zestaw Hydroforowy
+ obejście testujące DN40 z wodomierzem
(rysunek poglądowy)

Nr rysunku/Urządzenia/Umowy
2_10 +□TW40 (W1)

Format